DICRT ASSEMBLY INSTRUCTIONS

INSTRUCCIONES DE MONTAJE DICRT

Parts Included/*Piezas Incluidas:*

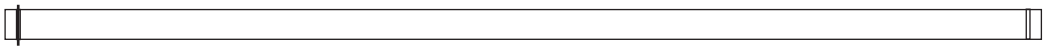

(1) Axle (Part. No. 18287)
(1) Eje (Pieza N.° 18287)

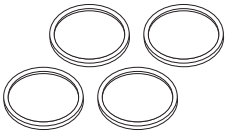

(4) Plastic washers
(Part. No. 18492)
(4) Arandelas de plástico
(Pieza N.° 18492)

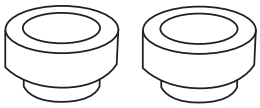

(2) Spacer with sleeve
(Part. No. 18289)
(2) Separadores con cubierta
(Pieza N.° 18289)

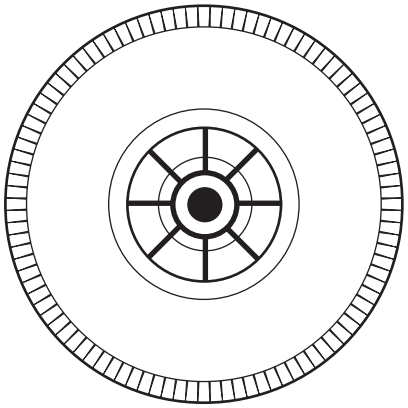

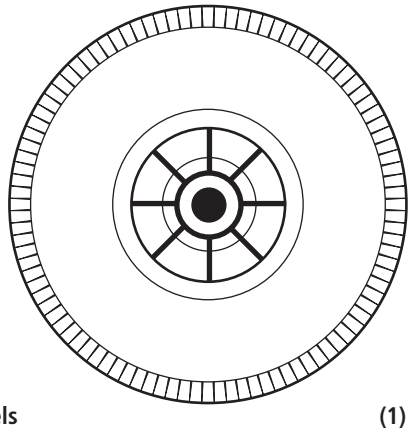

(2) Wheels
(Part. No. 18346)
(2) Ruedecillas
(Pieza N.° 18346)

(1) Retaining ring
(Part. No. 18290)
(1) Anillo de retención
(Pieza N.° 18290)

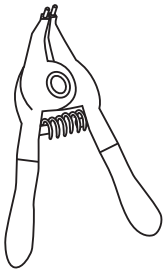

(1) Retaining ring pliers
(Part. No. 18648)
(1) Pinzas para el anillo de retención (Pieza N.° 18648)

1

Lay unit on back or side on a flat surface.

Coloque la unidad sobre su parte posterior o uno de sus costados en una superficie plana.

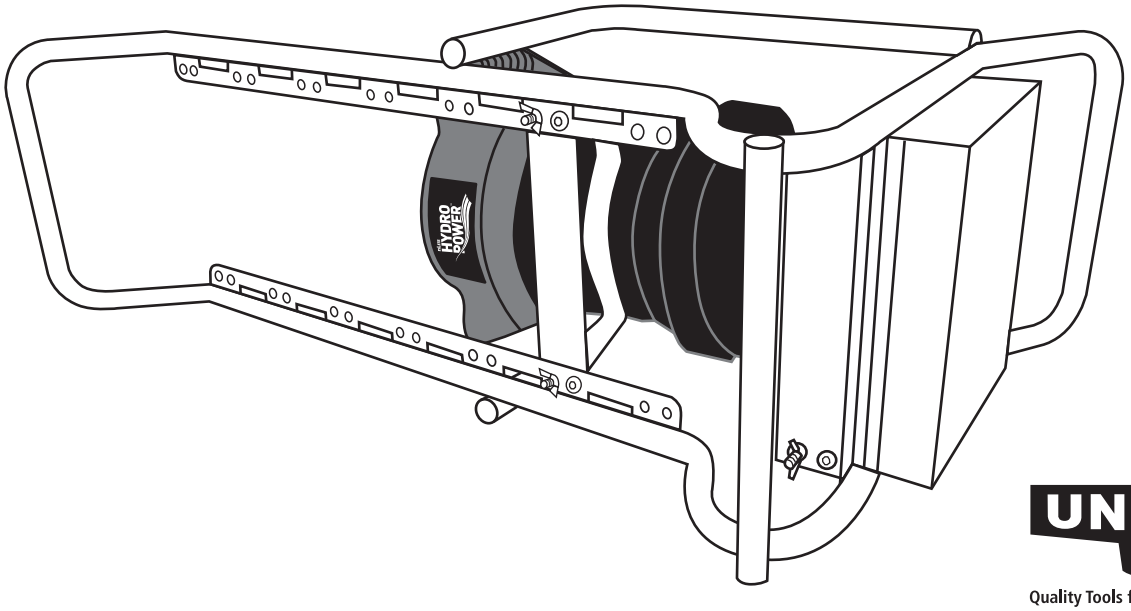

UNGER®
Quality Tools for Smart Cleaning™

2

Insert one spacer with sleeve into one side of the axle sleeve.

Inserte un separador con cubierta en uno de los lados de la cubierta del eje.

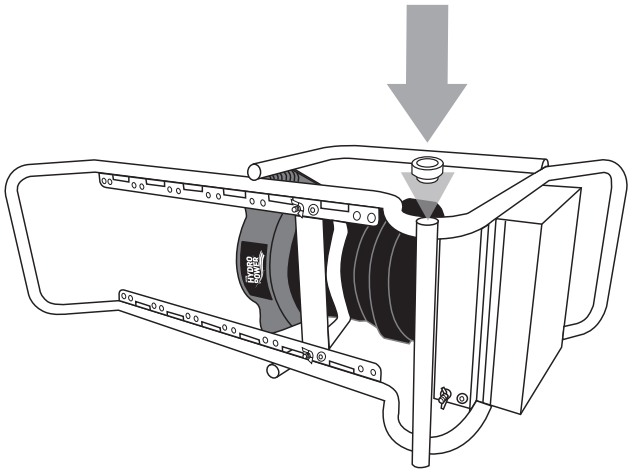

3

Slide one plastic washer onto axle toward the retaining ring (already attached).

Deslice una arandela de plástico en el eje, hacia el anillo de retención (que ya está instalado).

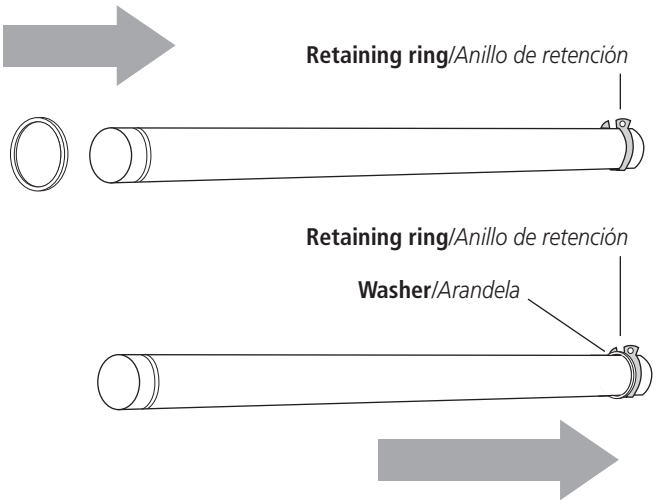

4

Slide one wheel onto axle toward washer.

Deslice una ruedecilla en el eje, hacia la arandela.

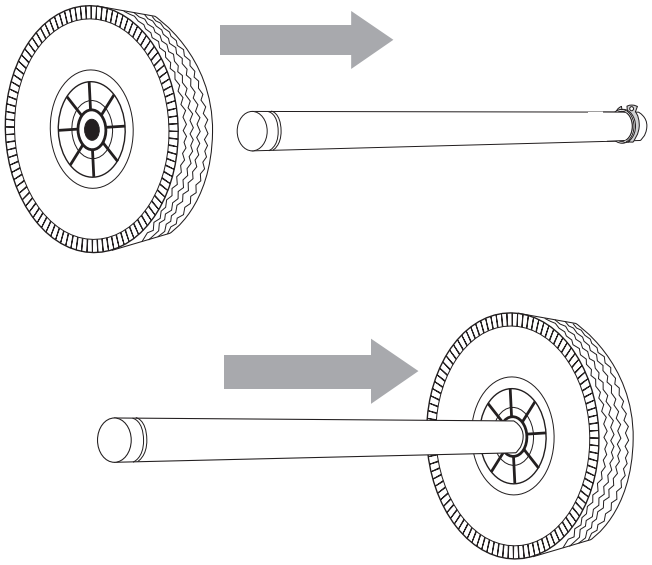

5

Slide second plastic washer onto axle toward the wheel.

Deslice la segunda arandela de plástico en el eje, hacia la ruedecilla.

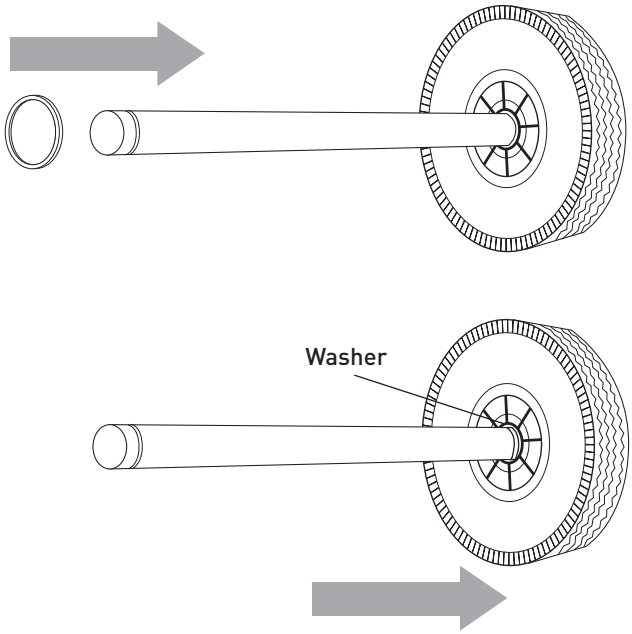

6

Insert axle assembly into axle sleeve on cart.

Inserte el conjunto del eje en la cubierta del eje en el carrito.

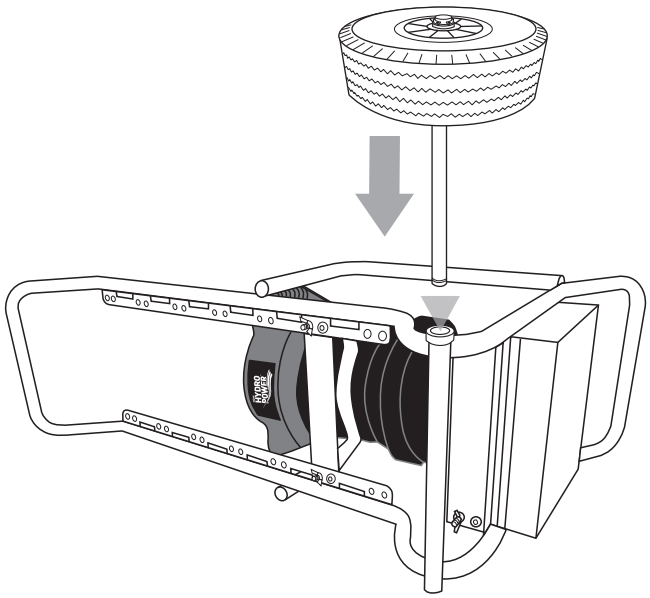

7

Turn cart over and insert second spacer sleeve into the axle sleeve.

Voltee el carrito e inserte la segunda cubierta del separador en la cubierta del eje.

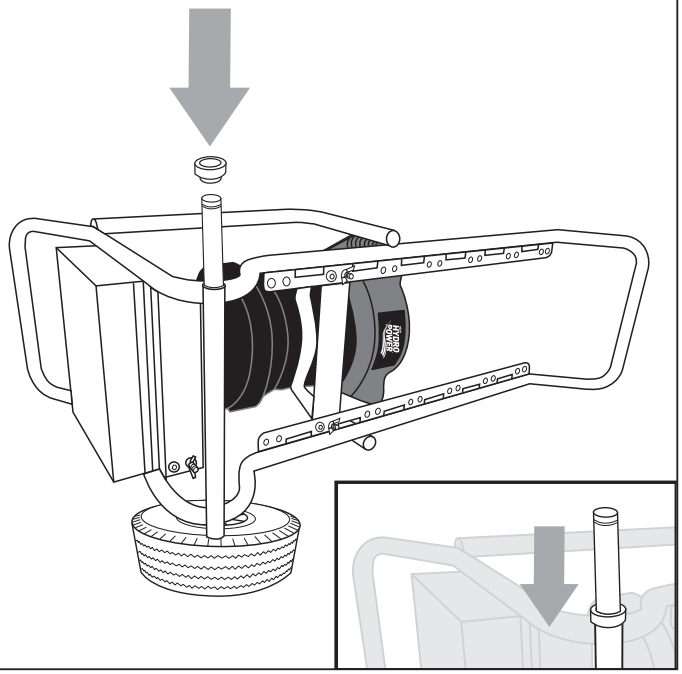

8

Slide third plastic washer onto axle toward the spacer with sleeve.

Deslice la tercera arandela de plástico en el eje, hacia el separador con cubierta.

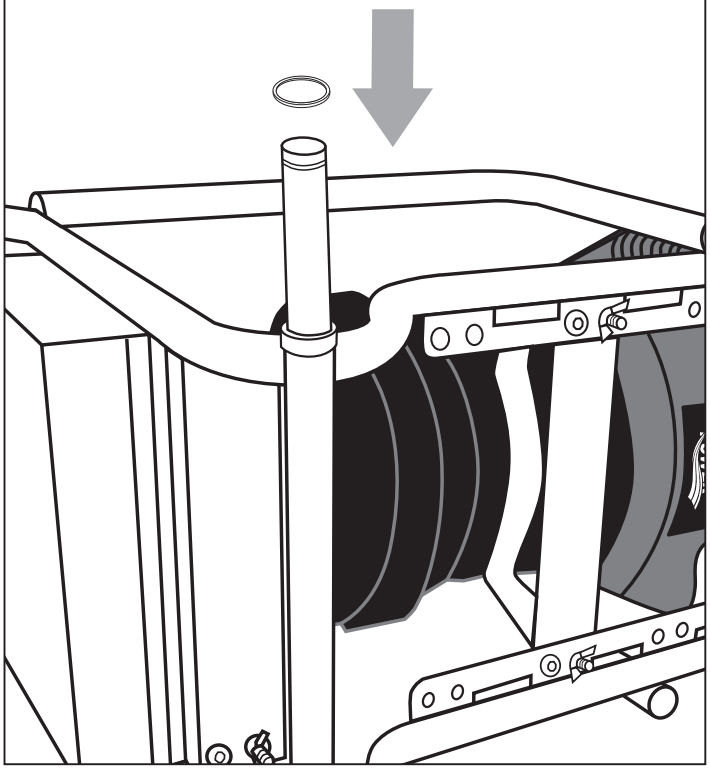

9

Add second wheel onto axle.

Añada la segunda ruedecilla en el eje.

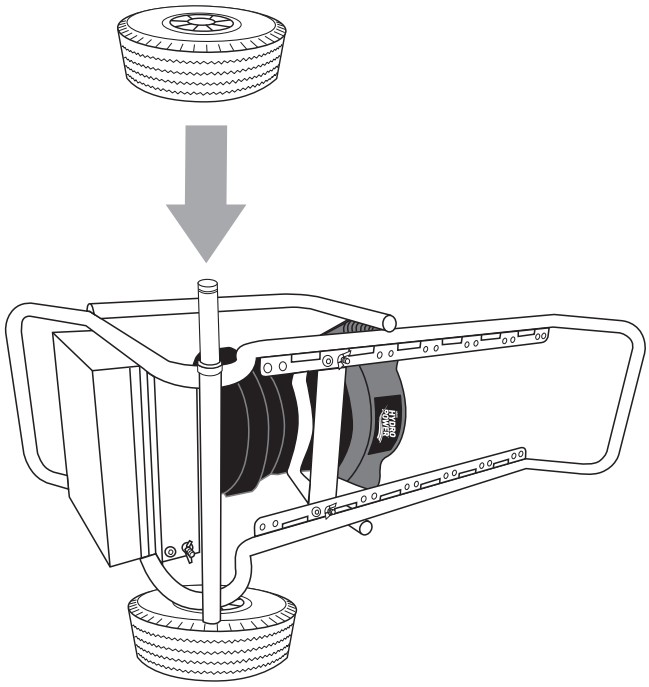

10

Add fourth plastic washer to axle.

Añada la cuarta arandela de plástico en el eje.

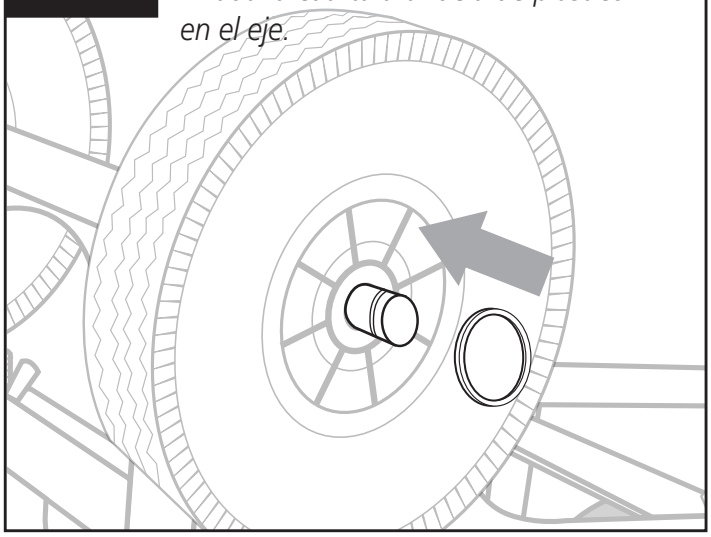

11

Using retaining ring pliers, attach retaining ring into groove in axle.

Tip: Keep retaining ring parallel to axle end when attaching.

Con las pinzas para el anillo de retención, instale el anillo de retención en la ranura del eje.

Sugerencia: Cuando lo instale, mantenga el anillo de retención paralelo al extremo del eje.

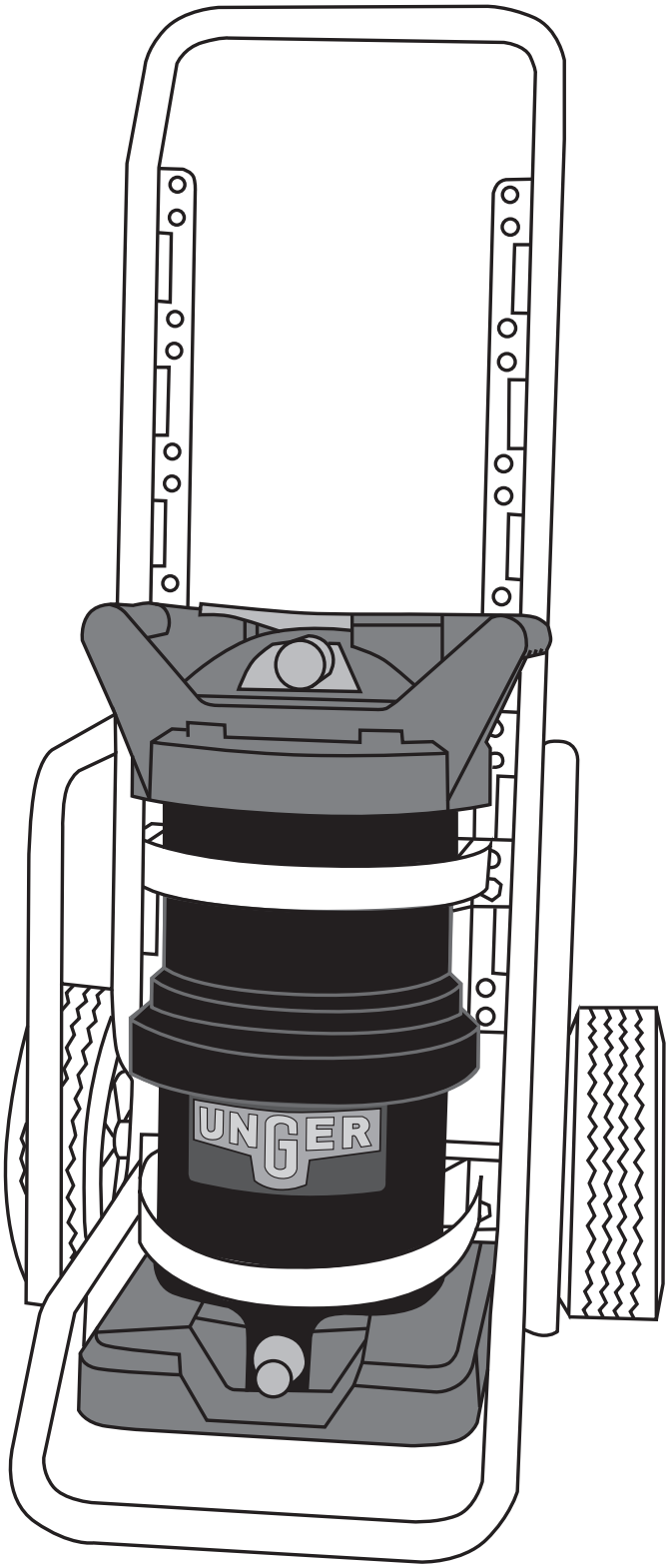

Finished cart/*Carrito terminado*

UNGER®
Quality Tools for Smart Cleaning™

Unger Enterprises Inc.
425 Asylum Street • Bridgeport, CT 06610
Tel.: 800 431 2324 • Fax: 800 367 1988
unger@ungerglobal.com

Literature #18645